Stavebník: **Nemocnice Milosrdných bratří**
Polní 3
639 00 Brno

Datum: Září 2025

Zakázka č.: A2507

Stupeň: Jednostupňová dokumentace

Akce:
„Nemocnice Milosrdných bratří Brno – rekonstrukce pokojů 2.NP“

D.1.1.3.04 Výpis prvků zabudovaného interiéru

ATELIER / 2002, s.r.o.
Sídlo:
Zachova 634/6
602 00 Brno
tel.: 543 24 91 58

IČO : 26 89 72 70
DIČ CZ 26 89 7270
Bankovní spojení
ČSOB a.s.
číslo účtu 240 754 100/0300

NÁZEV AKCE : "NEMOCNICE MILOSRDNÝCH BRATŘÍ BRNO – REKONSTRUKCE POKOJŮ 2.NP"

VÝPIS PRVKŮ ZABUDOVANÉHO INTERIÉRU

STUPEŇ : JP
ZAK.ČÍSLO : A2507

OZN.	SCHEMA

1.1 / I

PŮDORYS 1:25

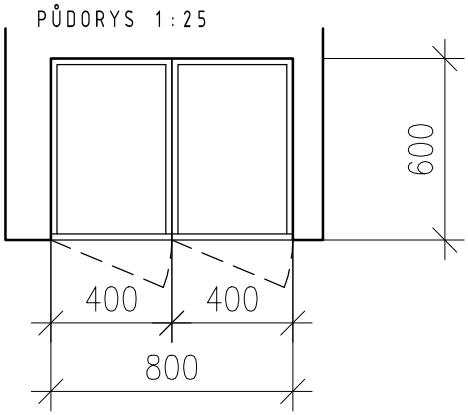

POHLED ČELNÍ 1:25

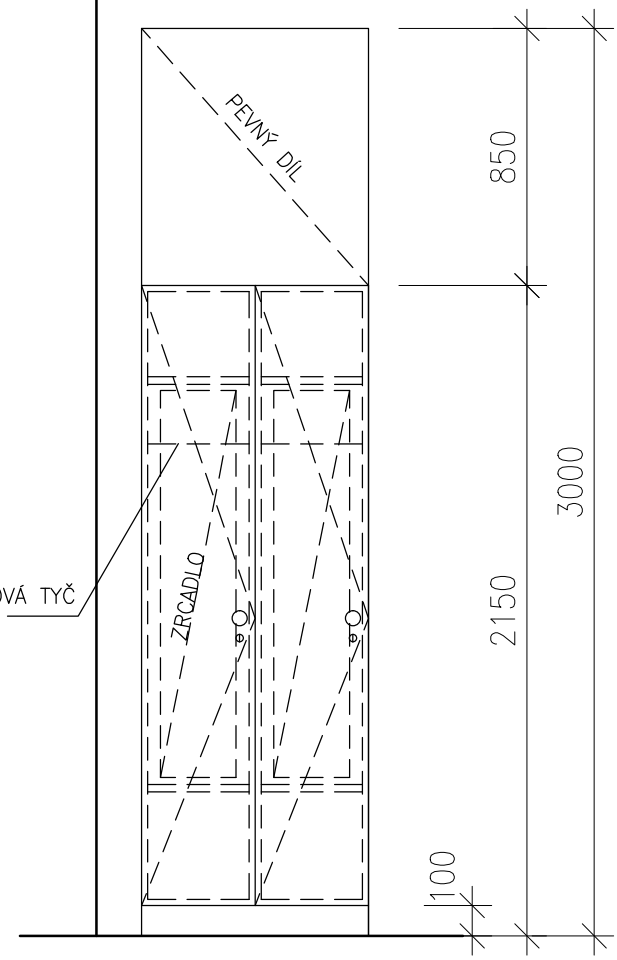

DETAIL SOKLU 1:5

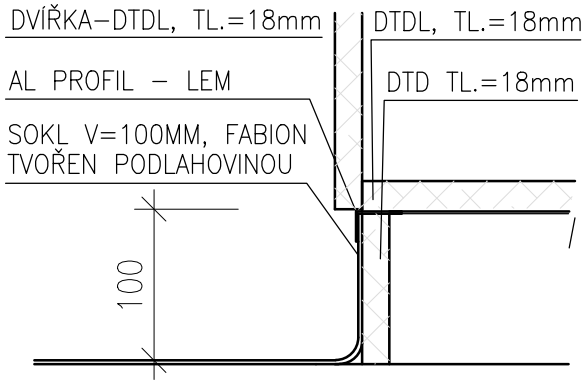

PEVNÝ SOKL POD SKŘÍNÍ BUDE OBLEPEN FABIONEM PODLAHOVINY, SOKL JE DODÁVKOU ZABUDOVANÉHO INTERIÉRU, MONTÁŽ JE TŘEBA ZKOORDINOVAT S POKLÁDKOU PODLAHOVINY !!

ÚCHYTKY:

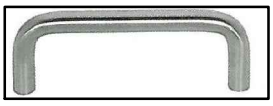

UZAMYKATELNÁ ŠATNÍ SKŘÍŇ V NICE ROZMĚRY: š. 800 mm/v. 3000 mm/hl. 600 mm

- DVÍŘKA: NALOŽENÁ, OTVÍRAVÁ, LAMINOVANÁ DŘEVOTŘÍSKA TL. 18 mm, LAMINO 0085 BÍLÁ, HRANA ABS TL. 1 mm.
- KOVÁNÍ DVÍŘEK: ÚCHYTKA, MATNĚ BROUŠENÁ NEREZ JAKOST 1,4305, UZAMYKATELNÉ, ZÁMEK OPATŘENÝ ŠTÍTKEM Z NEREZ OCELI S GRAVÍROVANÝM OZNAČENÍM SKŘÍNĚ
- KORPUS S PEVNÝMI ZÁDY: LAMINOVANÁ DŘEVOTŘÍSKA TL. 18 mm, LAMINO 0085 BÍLÁ, HRANA ABS TL. 0,5 mm.
- POLICE: STAVITELNÉ, LAMINOVANÁ DŘEVOTŘÍSKA TL. 25 mm, LAMINO 0085 BÍLÁ, HRANA ABS TL. 0,5 mm.
- ZÁVĚSY OPATŘENY SYSTÉMEM TLUMENÉHO DOVÍRÁNÍ (PRO VEŘ. BUDOVY S VYSOKÝM PROVOZ. ZATÍŽ.)
- SOUČÁSTÍ DODÁVKY ZRCADLO Z VNITŘNÍ STRANY NA KŘÍDLE DVÍŘEK

BAREVNOST DLE VZORNÍKU FUNDERMAX

- **PŘEDLOŽIT VÝROBNÍ DOKUMENTACI, K ODSOUHLASENÍ GP**
- **ODSOUHLASIT BAREVNÉ A MATERIÁLOVÉ ŘEŠENÍ**

			2.NP		CELKEM
	1.1/I	ks	4		**4 ks**

- VEŠKERÉ ROZMĚRY JE NUTNO PŘEMĚŘIT NA STAVBĚ
- VEŠKERÉ NEJASNOSTI KONZULTUJTE S PROJEKTANTEM

OZN.	SCHEMA

1.2 / I

PŮDORYS 1:25

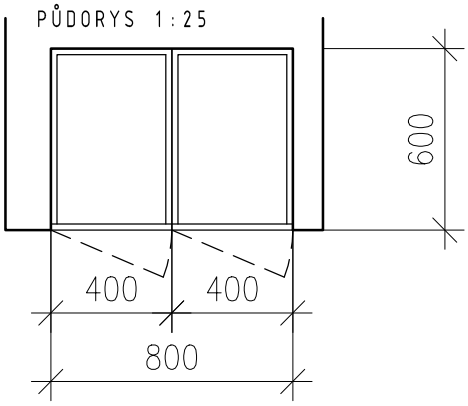

POHLED ČELNÍ 1:25

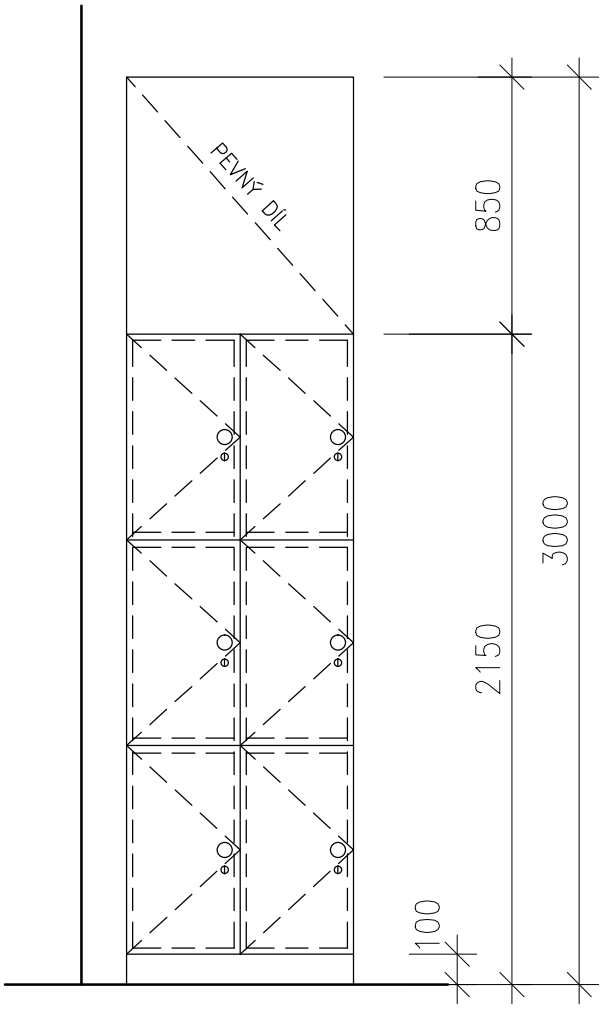

DETAIL SOKLU 1:5

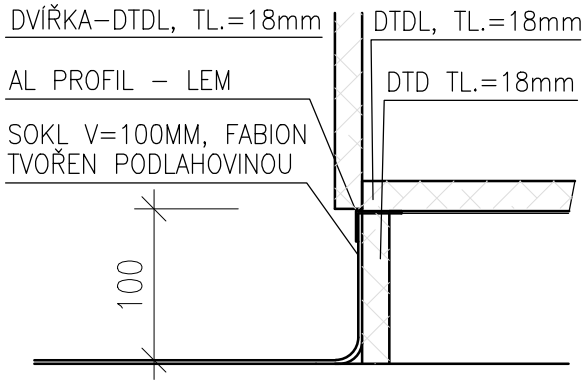

PEVNÝ SOKL POD SKŘÍNÍ BUDE OBLEPEN FABIONEM PODLAHOVINY, SOKL JE DODÁVKOU ZABUDOVANÉHO INTERIÉRU, MONTÁŽ JE TŘEBA ZKOORDINOVAT S POKLÁDKOU PODLAHOVINY !!

ÚCHYTKY:

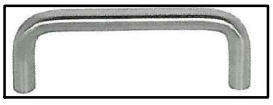

UZAMYKATELNÁ SKŘÍŇ V NICE ROZMĚRY: š. 800 mm/v. 3000 mm/hl. 600 mm

- DVÍŘKA: NALOŽENÁ, OTVÍRAVÁ, LAMINOVANÁ DŘEVOTŘÍSKA TL. 18 mm, LAMINO 0085 BÍLÁ, HRANA ABS TL. 1 mm.
- KOVÁNÍ DVÍŘEK: ÚCHYTKA, MATNĚ BROUŠENÁ NEREZ JAKOST 1,4305, UZAMYKATELNÉ, ZÁMEK OPATŘENÝ ŠTÍTKEM Z NEREZ OCELI S GRAVÍROVANÝM OZNAČENÍM SKŘÍNĚ
- KORPUS S PEVNÝMI ZÁDY: LAMINOVANÁ DŘEVOTŘÍSKA TL. 18 mm, LAMINO 0085 BÍLÁ, HRANA ABS TL. 0,5 mm.
- POLICE: STAVITELNÉ, LAMINOVANÁ DŘEVOTŘÍSKA TL. 25 mm, LAMINO 0085 BÍLÁ, HRANA ABS TL. 0,5 mm.
- ZÁVĚSY OPATŘENY SYSTÉMEM TLUMENÉHO DOVÍRÁNÍ (PRO VEŘ. BUDOVY S VYSOKÝM PROVOZ. ZATÍŽ.)

BAREVNOST DLE VZORNÍKU FUNDERMAX

- **PŘEDLOŽIT VÝROBNÍ DOKUMENTACI, K ODSOUHLASENÍ GP**
- **ODSOUHLASIT BAREVNÉ A MATERIÁLOVÉ ŘEŠENÍ**

			2.NP		CELKEM
	1.2/I	ks	1		**1 ks**

- VEŠKERÉ ROZMĚRY JE NUTNO PŘEMĚŘIT NA STAVBĚ
- VEŠKERÉ NEJASNOSTI KONZULTUJTE S PROJEKTANTEM

OZN.	SCHEMA

1.3 / I

PŮDORYS 1:25

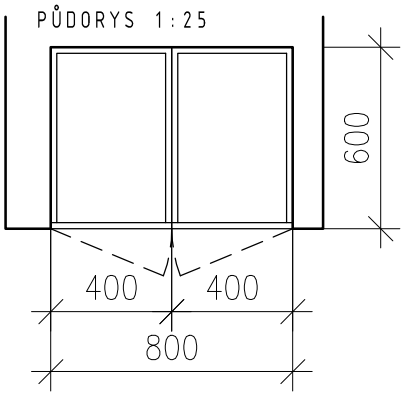

ÚCHYTKY:

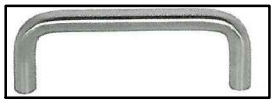

POHLED ČELNÍ 1:25

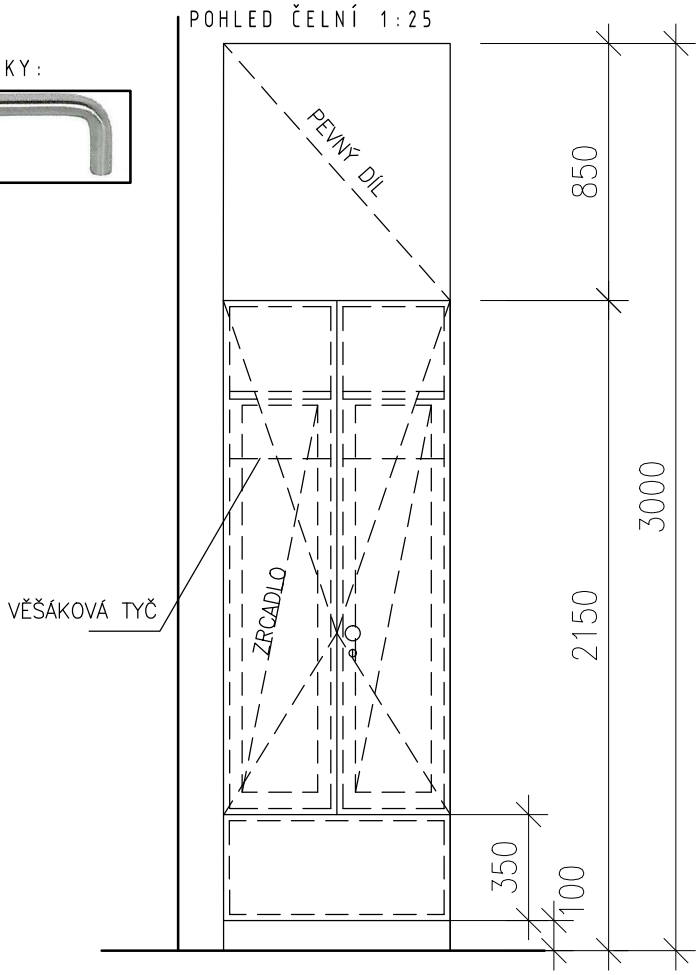

DETAIL SOKLU 1:5

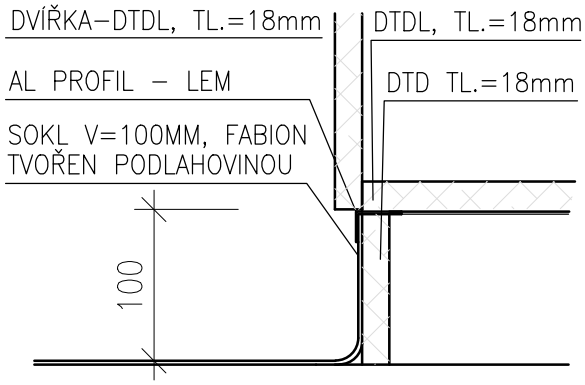

PEVNÝ SOKL POD SKŘÍNÍ BUDE OBLEPEN FABIONEM PODLAHOVINY, SOKL JE DODÁVKOU ZABUDOVANÉHO INTERIÉRU, MONTÁŽ JE TŘEBA ZKOORDINOVAT S POKLÁDKOU PODLAHOVINY !!

UZAMYKATELNÁ ŠATNÍ SKŘÍŇ SE ZÁSUVKOU V NICE ROZMĚRY: š. 800 mm/v. 3000 mm/hl. 600 mm

SKŘÍŇ
- DVÍŘKA: NALOŽENÁ,OTVÍRAVÁ, LAMINOVANÁ DŘEVOTŘÍSKA TL.18mm, LAMINO 0085 BÍLÁ, HRANA ABS TL.1 mm.
- KOVÁNÍ DVÍŘEK: ÚCHYTKA, MATNĚ BROUŠENÁ NEREZ JAKOST 1,4305, UZAMYKATELNÉ, ZÁMEK OPATŘENÝ ŠTÍTKEM Z NEREZ OCELI S GRAVÍROVANÝM OZNAČENÍM SKŘÍNĚ
- KORPUS S PEVNÝMI ZÁDY: LAMINOVANÁ DŘEVOTŘÍSKA TL.18mm, LAMINO 0085 BÍLÁ, HRANA ABS TL.0,5mm.
- POLICE: STAVITELNÉ, LAMINOVANÁ DŘEVOTŘÍSKA TL. 25 mm, LAMINO 0085 BÍLÁ, HRANA ABS TL. 0,5 mm.
- ZÁVĚSY OPATŘENY SYSTÉMEM TLUMENÉHO DOVÍRÁNÍ (PRO VEŘ. BUDOVY S VYSOKÝM PROVOZ. ZATÍŽ.)
- SOUČÁSTÍ DODÁVKY ZRCADLO Z VNITŘNÍ STRANY NA KŘÍDLE DVÍŘEK

ZÁSUVKA
- KOVOVÁ ZÁSUVKA S PLNOVÝSUVEM A INTEGROVANÝM PLYNULÝM TLUMENÍM A DOTAHEM
- UZAMYKATELNÁ, ZÁMEK OPATŘENÝ ŠTÍTKEM Z NEREZ OCELI S GRAVÍROVANÝM OZNAČENÍM

ČELO
- NALOŽENÁ, LAMINOVANÁ DŘEVOTŘÍSKA TL. 18 mm, LAMINO 0085 BÍLÁ, HRANA ABS TL. 1 mm
- ÚCHYTKA BROUŠENÁ NEREZ – (VZOR DLE KATALOGU HAFELE 117.40.637)

BAREVNOST DLE VZORNÍKU FUNDERMAX
- **PŘEDLOŽIT VÝROBNÍ DOKUMENTACI, K ODSOUHLASENÍ GP**
- **ODSOUHLASIT BAREVNÉ A MATERIÁLOVÉ ŘEŠENÍ**

			2.NP		CELKEM
	1.3/I	ks	1		**1 ks**

- VEŠKERÉ ROZMĚRY JE NUTNO PŘEMĚŘIT NA STAVBĚ
- VEŠKERÉ NEJASNOSTI KONZULTUJTE S PROJEKTANTEM

OZN.	SCHEMA

1.4 / I

PŮDORYS

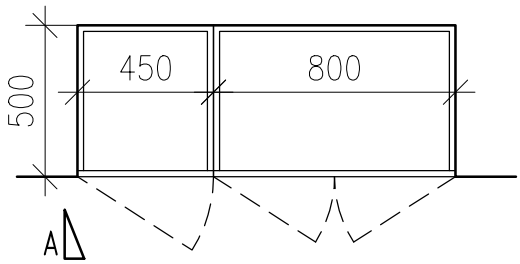

ÚCHYTKY:

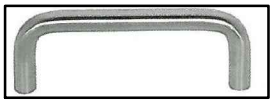

POHLED A

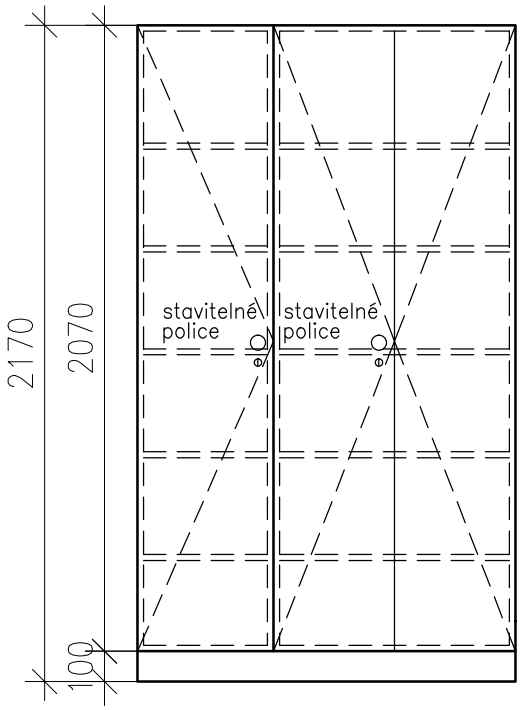

DETAIL SOKLU 1:5

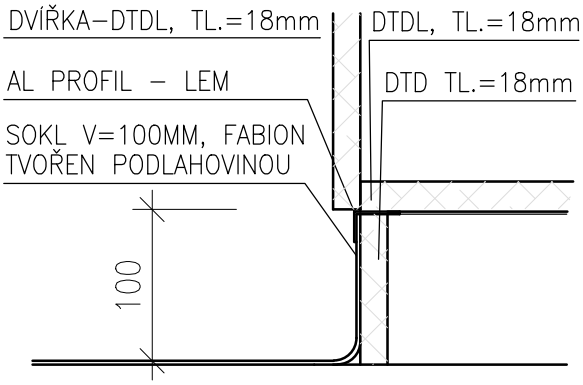

PEVNÝ SOKL POD SKŘÍNÍ BUDE OBLEPEN FABIONEM PODLAHOVINY, SOKL JE DODÁVKOU ZABUDOVANÉHO INTERIÉRU, MONTÁŽ JE TŘEBA ZKOORDINOVAT S POKLÁDKOU PODLAHOVINY !!

SKŘÍŇ NA ZDRAVOTNICKÝ MATERIÁL, ROZMĚRY š. 1250 mm/v. 2070 mm/hl. 500 mm

- DVÍŘKA: NALOŽENÁ,OTVÍRAVÁ, LAMINOVANÁ DŘEVOTŘÍSKA TL.18mm, LAMINO 0085 BÍLÁ, HRANA ABS TL.1 mm.
- KOVÁNÍ DVÍŘEK: ÚCHYTKA, MATNĚ BROUŠENÁ NEREZ JAKOST 1,4305, UZAMYKATELNÉ, ZÁMEK OPATŘENÝ ŠTÍTKEM Z NEREZ OCELI S GRAVÍROVANÝM OZNAČENÍM SKŘÍNĚ
- KORPUS S PEVNÝMI ZÁDY: LAMINOVANÁ DŘEVOTŘÍSKA TL.18mm, LAMINO 0085 BÍLÁ, HRANA ABS TL.0,5mm.
- POLICE: STAVITELNÉ, LAMINOVANÁ DŘEVOTŘÍSKA TL. 25 mm, LAMINO 0085 BÍLÁ, HRANA ABS TL. 0,5 mm.
- ZÁVĚSY 125° OPATŘENY SYSTÉMEM TLUMENÉHO DOVÍRÁNÍ (PRO VEŘ. BUDOVY S VYSOKÝM PROVOZ. ZATÍŽ.)
- SPÁRY KE STAVEBNÍ KONSTRUKCI BUDOU TMELENY, SKŘÍNĚ BUDOU DEMONTOVATELNÉ OD SOKLU.

- **SKŘÍŇ BUDE MONTOVÁNA DO STÁVAJÍCÍ NIKY, PŘED VÝROBOU JE NAPROSTO NEZBYTNÉ PŘESNÉ ZAMĚŘENÍ STÁVAJÍCÍHO OTVORU A ROZMĚRY TOMU PŘÍPADNĚ PŘIZPŮSOBIT!**

BAREVNOST DLE VZORNÍKU FUNDERMAX
- PŘEDLOŽIT VÝROBNÍ DOKUMENTACI, K ODSOUHLASENÍ GP
- ODSOUHLASIT BAREVNÉ A MATERIÁLOVÉ ŘEŠENÍ

			2.NP		CELKEM
	1.4/I	ks	1		**1 ks**

- VEŠKERÉ ROZMĚRY JE NUTNO PŘEMĚŘIT NA STAVBĚ
- VEŠKERÉ NEJASNOSTI KONZULTUJTE S PROJEKTANTEM

OZN.	SCHEMA

2.1 / I

PŮDORYS SPODNÍ SKŘÍŇKY 1:25

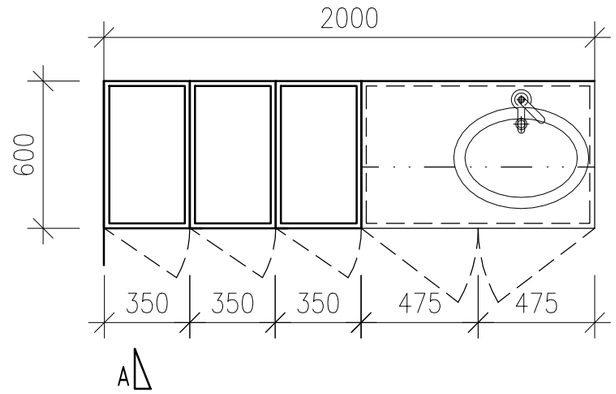

DETAIL SOKLU POD ŠATNÍ SKŘÍNÍ 1:5

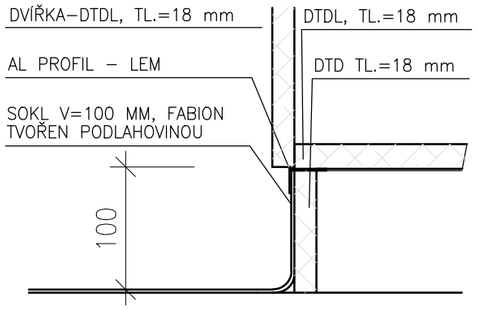

PEVNÝ SOKL POD SKŘÍNÍ BUDE OBLEPEN FABIONEM PODLAHOVINY, SOKL JE DODÁVKOU ZABUDOVANÉHO INTERIÉRU, MONTÁŽ JE TŘEBA ZKOORDINOVAT S POKLÁDKOU PODLAHOVINY !!

POHLED A

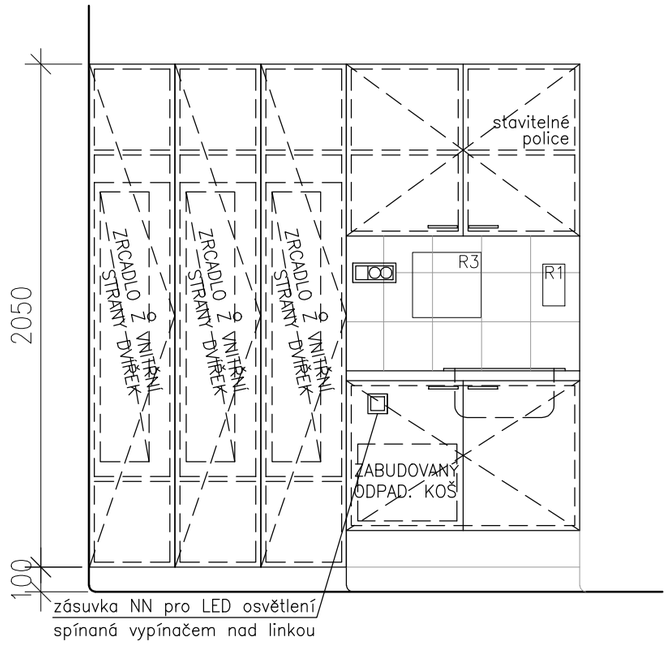

ŘEZ 1:25

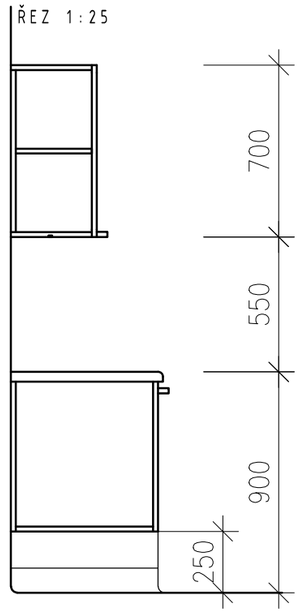

UZAMYKATELNÉ ŠATNÍ SKŘÍNĚ S UMYVADLEM, – POKOJ č.9, ROZMĚRY: š. 2000 mm/v. 2150 mm/hl. 600 mm

HORNÍ SKŘÍŇKY:
- DVÍŘKA: NALOŽENÁ, OTVÍRAVÁ, LAMINOVANÁ DŘEVOTŘÍSKA TL. 18 mm, LAMINO **EGGER U750 JASNĚ ŠEDÁ**, HRANA ABS TL. 1 mm. ZÁMEK – SYSTÉM GENERÁLNÍHO KLÍČE
- KOVÁNÍ DVÍŘEK: ÚCHYTKA, TVAR U, DLE STÁVAJÍCÍCH, MATNĚ BROUŠENÁ NEREZ JAKOST 1,4305.
- KORPUS S PEVNÝMI ZÁDY: LAMINOVANÁ DŘEVOTŘÍSKA TL. 18 mm, LAMINO **EGGER W908 BÍLÁ**, HRANA ABS TL. 0,5 mm.
- POLICE: STAVITELNÉ, LAMINOVANÁ DŘEVOTŘÍSKA TL. 18 mm, LAMINO **EGGER W908 BÍLÁ**, HRANA ABS TL. 0,5 mm.
- ZÁDA: PEVNÁ, POHLEDOVÁ, LAMINOVANÁ DŘEVOTŘÍSKA TL. 18 mm, LAMINO **EGGER W908 BÍLÁ**, HRANA ABS TL. 0,5 mm.
- SKŘÍŇKY JSOU ZAVĚŠENY NA STĚNU

SPODNÍ SKŘÍŇKY:
- DVÍŘKA: NALOŽENÁ, OTVÍRAVÁ, LAMINOVANÁ DŘEVOTŘÍSKA TL. 18 mm, LAMINO **EGGER U750 JASNĚ ŠEDÁ**, HRANA ABS TL. 1 mm.
- KOVÁNÍ DVÍŘEK: ÚCHYTKA, TVAR U, DLE STÁVAJÍCÍCH, MATNĚ BROUŠENÁ NEREZ JAKOST 1,4305.
- KORPUS S PEVNÝMI ZÁDY: LAMINOVANÁ DŘEVOTŘÍSKA TL. 18 mm, LAMINO **EGGER W908 BÍLÁ**, HRANA ABS TL. 0,5 mm.
- POLICE: STAVITELNÉ, LAMINOVANÁ DŘEVOTŘÍSKA TL. 18 mm, LAMINO **EGGER W908 BÍLÁ**, HRANA ABS TL. 0,5 mm.
- SKŘÍŇKY JSOU ZAVĚŠENY NA STĚNU
- ZÁDA: PEVNÁ, POHLEDOVÁ, LAMINOVANÁ DŘEVOTŘÍSKA TL. 18 mm, LAMINO **EGGER W908 BÍLÁ**, HRANA ABS TL. 0,5 mm.
- DESKA: LAMINÁTOVANÁ DŘEVOTŘÍSKA TL. 38 mm, LAMINÁT **EGGER F274 ST09**, ČELNÍ HRANA POSTFORMING.

- SOUČÁSTÍ LINKY JE ZABUDOVANÉ UMYVADLO KERAMICKÉ, VESTAVNÝ KOŠ 3x25L (TŘÍDĚNÝ ODPAD)
- SOUČÁSTÍ VÝROBKU JE LED SVÍTIDLO OSAZENÉ DO DRÁŽKY V KORPUSU HORNÍCH SKŘÍNĚK. AL LIŠTA 15,2/6 mm DL. 1,1 m, DIFUZOR, TRAFO. SPÍNANÝ PŘÍVOD VIZ ČÁST D.1.4.7 NN.
- ABS HRANY V ODSTÍNU LAMINA.
- ZÁVĚSY 125°, OPATŘENY SYSTÉMEM TLUMENÉHO DOVÍRÁNÍ .

SKŘÍŇKY NA OSOBNÍ VĚCI PACIENTŮ::
- KOVÁNÍ DVÍŘEK: ÚCHYTKA, VÁLCOVÁ S VLOŽKOU, MATNĚ BROUŠENÁ NEREZ JAKOST 1,4305, UZAMYKATELNÉ, ZÁMEK OPATŘEN ŠTÍTKEM Z NEREZ OCELI S GRAVÍROVANÝM OZNAČENÍM SKŘÍNĚ.

ZÁMEK –SYSTÉM GENERÁLNÍHO KLÍČE ŠATNÍ TYČ, ZRCADLO NA VNITŘNÍ STRANĚ DVÍŘEK

- **PŘEDLOŽIT VÝROBNÍ DOKUMENTACI, K ODSOUHLASENÍ GP**
- **ODSOUHLASIT BAREVNÉ A MATERIÁLOVÉ ŘEŠENÍ**

Poznámka:

Protože je nutné stanovit barevnost povrchů zabudovaného interiéru dle konkrétního vzorníku, jsou v projektu uvedeny barevnosti lamina/HPL dle vzorníku Egger UNICOLOR, který je svým rozsahem a stálostí sortimentu v čase možné použít jako referenční. Označení je zde tedy uvedeno jako označení vzorníku ne jako obchodní název.

Pokud je dále uveden obchodní název, jedná s o výrobek již použitý v navazujících částech objektu. Tento požadavek nebo odkaz je zde uveden jen jako příklad a je možné použít i jiných, kvalitativně a technicky obdobných řešení.

			2.NP		CELKEM
	2.1/I	ks	1		**1 ks**

- VEŠKERÉ ROZMĚRY JE NUTNO PŘEMĚŘIT NA STAVBĚ
- VEŠKERÉ NEJASNOSTI KONZULTUJTE S PROJEKTANTEM

OZN.	SCHEMA

2.2/I

PŮDORYS SPODNÍ SKŘÍŇKY 1:25

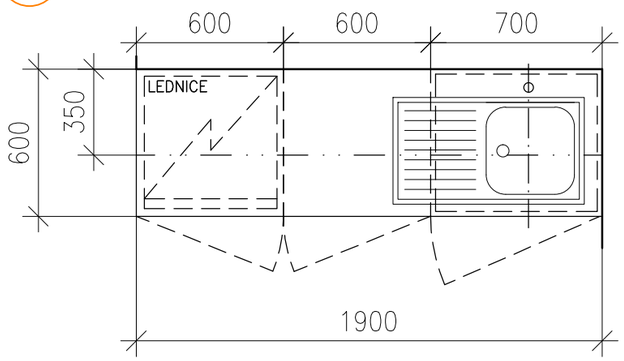

DETAIL SOKLU 1:5

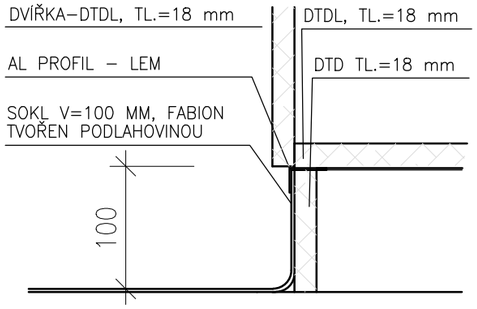

PEVNÝ SOKL POD SKŘÍNÍ BUDE OBLEPEN FABIONEM PODLAHOVINY, SOKL JE DODÁVKOU ZABUDOVANÉHO INTERIÉRU, MONTÁŽ JE TŘEBA ZKOORDINOVAT S POKLÁDKOU PODLAHOVINY !!

ŘEZ 1:25

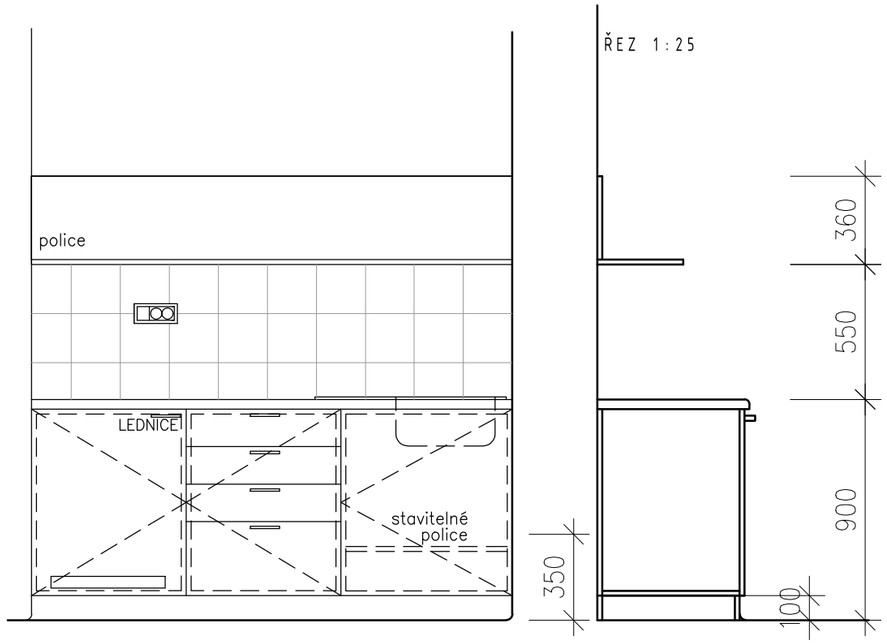

PRACOVNÍ LINKA – POKOJ č.12, ROZMĚRY: š. 1900 mm/v. 2150 mm/hl. 600 mm
HORNÍ POLICE:

POLICE NÁSTĚNNÁ, ROZMĚR: v. 700 mm/š. 1200 mm/hl. 300 mm
- KORPUS NALOŽENÁ, LAMINOVANÁ DŘEVOTŘÍSKA TL. 18 mm,
  LAMINO **EGGER U750 JASNĚ ŠEDÁ**, HRANA ABS TL. 1 mm.
- HRANA ABS TL. 0,5 mm V ODSTÍNU LAMINA
- ZÁDA: PEVNÁ, POHLEDOVÁ, LAMINOVANÁ DŘEVOTŘÍSKA TL. 18 mm,
  LAMINO **EGGER W908 BÍLÁ**, HRANA ABS TL. 0,5 mm
- POLICE JE SKRYTĚ KOTVENA NA ZEĎ.

SPODNÍ SKŘÍŇKY:
- DVÍŘKA: NALOŽENÁ, OTVÍRAVÁ, LAMINOVANÁ DŘEVOTŘÍSKA TL. 18 mm,
  LAMINO **EGGER U750 JASNĚ ŠEDÁ**, HRANA ABS TL. 1 mm.
- KOVÁNÍ DVÍŘEK: ÚCHYTKA, TVAR U, DLE STÁVAJÍCÍCH, MATNĚ BROUŠENÁ NEREZ JAKOST 1,4305.
- KORPUS S PEVNÝMI ZÁDY: LAMINOVANÁ DŘEVOTŘÍSKA TL. 18 mm,
  LAMINO **EGGER W908 BÍLÁ**, HRANA ABS TL. 0,5 mm.
- POLICE: STAVITELNÉ, LAMINOVANÁ DŘEVOTŘÍSKA TL. 18 mm,
  LAMINO **EGGER W908 BÍLÁ**, HRANA ABS TL. 0,5 mm.
- SKŘÍŇKY JSOU ZAVĚŠENY NA STĚNU
- ZÁDA: PEVNÁ, POHLEDOVÁ, LAMINOVANÁ DŘEVOTŘÍSKA TL. 18 mm,
  LAMINO **EGGER W908 BÍLÁ**, HRANA ABS TL. 0,5 mm.
- DESKA: LAMINÁTOVANÁ DŘEVOTŘÍSKA TL. 38 mm,
  LAMINÁT **EGGER F274 ST09**, ČELNÍ HRANA POSTFORMING.

- SOUČÁSTÍ LINKY JE NEREZ DŘEZ S ODKAPOVOU PLOCHOU,
  ZABUDOVANÁ CHLADNIČKA S MRAZÁKEM 146L (ENRG.TŘÍA A+), TECHNICKÝ STANDARD MIELE.
- SOUČÁSTÍ VÝROBKU JE LED SVÍTIDLO OSAZENÉ DO DRÁŽKY V POLICI. AL LIŠTA 15,2/6 mm
  DL. 1,1 m, DIFUZOR, TRAFO. SPÍNANÝ PŘÍVOD VIZ ČÁST D.1.4.7 NN.
- ABS HRANY V ODSTÍNU LAMINA.
- ZÁVĚSY 125°, OPATŘENY SYSTÉMEM TLUMENÉHO DOVÍRÁNÍ
- ZÁSUVKY NN VE SKŘÍŇKÁCH OSAZENY NA PEVNÁ ZÁDA

- **PŘEDLOŽIT VÝROBNÍ DOKUMENTACI, K ODSOUHLASENÍ GP**
- **ODSOUHLASIT BAREVNÉ A MATERIÁLOVÉ ŘEŠENÍ**

Poznámka:
Protože je nutné stanovit barevnost povrchů zabudovaného interiéru dle konkrétního vzorníku, jsou v projektu uvedeny barevnosti lamina/HPL dle vzorníku Egger UNICOLOR, který je svým rozsahem a stálostí sortimentu v čase možné použít jako referenční. Označení je zde tedy uvedeno jako označení vzorníku ne jako obchodní název.
Pokud je dále uveden obchodní název, jedná s o výrobek již použitý v navazujících částech objektu. Tento požadavek nebo odkaz je zde uveden jen jako příklad a je možné použít i jiných, kvalitativně a technicky obdobných řešení.

			2.NP		CELKEM
	2.2/I	ks	1		**1 ks**

- VEŠKERÉ ROZMĚRY JE NUTNO PŘEMĚŘIT NA STAVBĚ
- VEŠKERÉ NEJASNOSTI KONZULTUJTE S PROJEKTANTEM

OZN.	SCHEMA

2.3 / I

PŮDORYS SPODNÍ SKŘÍŇKY 1:25

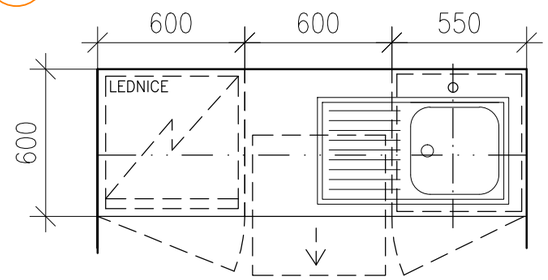

PŮDORYS HORNÍ SKŘÍŇKY 1:25

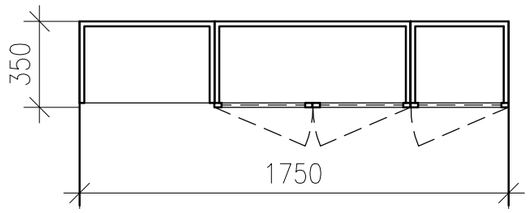

DETAIL SOKLU 1:5

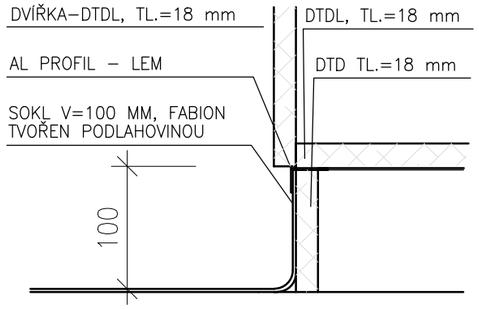

PEVNÝ SOKL POD SKŘÍNÍ BUDE OBLEPEN FABIONEM PODLAHOVINY, SOKL JE DODÁVKOU ZABUDOVANÉHO INTERIÉRU, MONTÁŽ JE TŘEBA ZKOORDINOVAT S POKLÁDKOU PODLAHOVINY !!

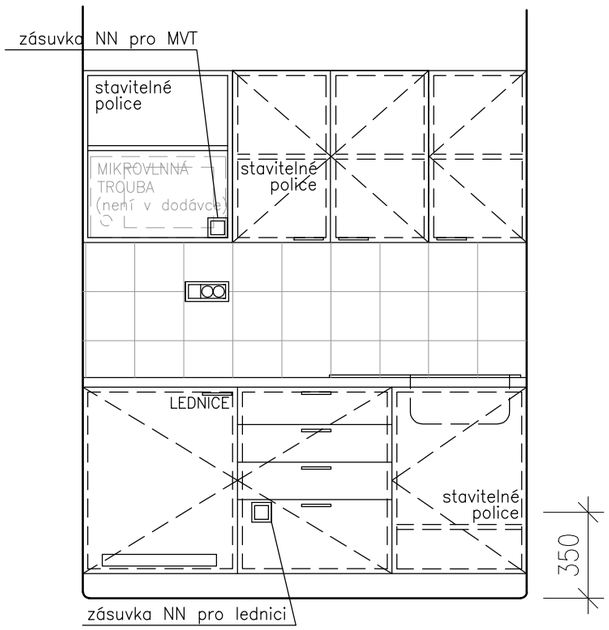

ŘEZ 1:25

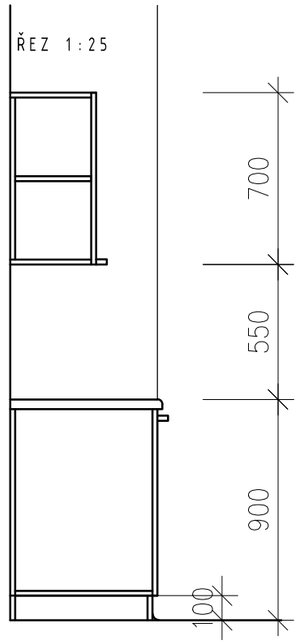

PRACOVNÍ LINKA – INSPEKČNÍ POKOJ, ROZMĚRY: š. 1750 mm/v. 2150 mm/hl. 600 mm

HORNÍ SKŘÍŇKY:
- DVÍŘKA: NALOŽENÁ, OTVÍRAVÁ, LAMINOVANÁ DŘEVOTŘÍSKA TL. 18 mm, LAMINO **EGGER U750 JASNĚ ŠEDÁ**, HRANA ABS TL. 1 mm.
- KOVÁNÍ DVÍŘEK: ÚCHYTKA, TVAR U, DLE STÁVAJÍCÍCH, MATNĚ BROUŠENÁ NEREZ JAKOST 1,4305.
- KORPUS S PEVNÝMI ZÁDY: LAMINOVANÁ DŘEVOTŘÍSKA TL. 18 mm, LAMINO **EGGER W908 BÍLÁ**, HRANA ABS TL. 0,5 mm.
- POLICE: STAVITELNÉ, LAMINOVANÁ DŘEVOTŘÍSKA TL. 18 mm, LAMINO **EGGER W908 BÍLÁ**, HRANA ABS TL. 0,5 mm.
- ZÁDA: PEVNÁ, POHLEDOVÁ, LAMINOVANÁ DŘEVOTŘÍSKA TL. 18 mm, LAMINO **EGGER W908 BÍLÁ**, HRANA ABS TL. 0,5 mm.
- SKŘÍŇKY JSOU ZAVĚŠENY NA STĚNU

SPODNÍ SKŘÍŇKY:
- DVÍŘKA: NALOŽENÁ, OTVÍRAVÁ, LAMINOVANÁ DŘEVOTŘÍSKA TL. 18 mm, LAMINO **EGGER U750 JASNĚ ŠEDÁ**, HRANA ABS TL. 1 mm.
- KOVÁNÍ DVÍŘEK: ÚCHYTKA, TVAR U, DLE STÁVAJÍCÍCH, MATNĚ BROUŠENÁ NEREZ JAKOST 1,4305.
- KORPUS S PEVNÝMI ZÁDY: LAMINOVANÁ DŘEVOTŘÍSKA TL. 18 mm, LAMINO **EGGER W908 BÍLÁ**, HRANA ABS TL. 0,5 mm.
- POLICE: STAVITELNÉ, LAMINOVANÁ DŘEVOTŘÍSKA TL. 18 mm, LAMINO **EGGER W908 BÍLÁ**, HRANA ABS TL. 0,5 mm.
- SKŘÍŇKY JSOU ZAVĚŠENY NA STĚNU
- ZÁDA: PEVNÁ, POHLEDOVÁ, LAMINOVANÁ DŘEVOTŘÍSKA TL. 18 mm, LAMINO **EGGER W908 BÍLÁ**, HRANA ABS TL. 0,5 mm.
- DESKA: LAMINÁTOVANÁ DŘEVOTŘÍSKA TL. 38 mm, LAMINÁT **EGGER F274 ST09**, ČELNÍ HRANA POSTFORMING.

- SOUČÁSTÍ LINKY JE NEREZ DŘEZ S ODKAPOVOU PLOCHOU, ZABUDOVANÁ CHLADNIČKA S MRAZÁKEM 146L (ENRG.TŘÍA A+), TECHNICKÝ STANDARD MIELE.
- SOUČÁSTÍ VÝROBKU JE LED SVÍTIDLO OSAZENÉ DO DRÁŽKY V KORPUSU HORNÍCH SKŘÍNĚK. AL LIŠTA 15,2/6 mm DL. 1,1 m, DIFUZOR, TRAFO. SPÍNANÝ PŘÍVOD VIZ ČÁST D.1.4.7 NN.
- ABS HRANY V ODSTÍNU LAMINA.
- ZÁVĚSY 125°, OPATŘENY SYSTÉMEM TLUMENÉHO DOVÍRÁNÍ
- ZÁSUVKY NN VE SKŘÍŇKÁCH OSAZENY NA PEVNÁ ZÁDA

- **PŘEDLOŽIT VÝROBNÍ DOKUMENTACI, K ODSOUHLASENÍ GP**
- **ODSOUHLASIT BAREVNÉ A MATERIÁLOVÉ ŘEŠENÍ**

Poznámka:

Protože je nutné stanovit barevnost povrchů zabudovaného interiéru dle konkrétního vzorníku, jsou v projektu uvedeny barevnosti lamina/HPL dle vzorníku Egger UNICOLOR, který je svým rozsahem a stálostí sortimentu v čase možné použít jako referenční. Označení je zde tedy uvedeno jako označení vzorníku ne jako obchodní název.

Pokud je dále uveden obchodní název, jedná s o výrobek již použitý v navazujících částech objektu. Tento požadavek nebo odkaz je zde uveden jen jako příklad a je možné použít i jiných, kvalitativně a technicky obdobných řešení.

			2.NP		CELKEM
	2.3/I	ks	1		**1 ks**

- VEŠKERÉ ROZMĚRY JE NUTNO PŘEMĚŘIT NA STAVBĚ
- VEŠKERÉ NEJASNOSTI KONZULTUJTE S PROJEKTANTEM

OZN.	SCHEMA

3/I

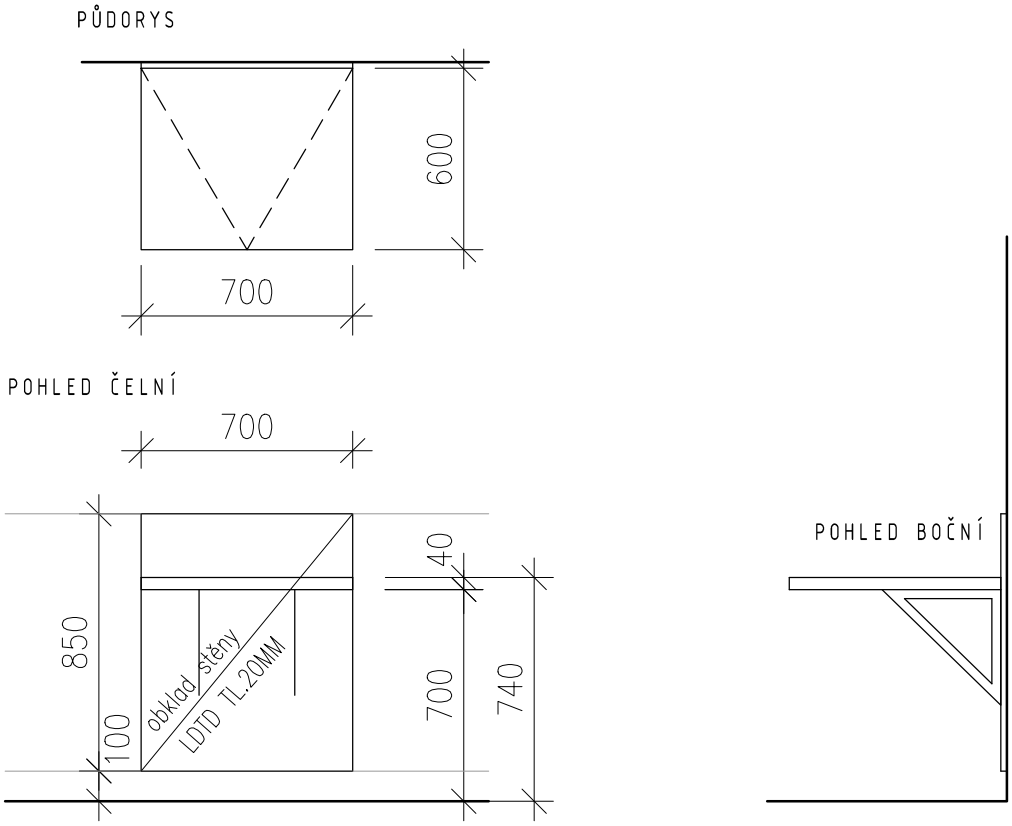

SKLOPNÝ STOLEK, ROZMĚRY: š. 700 mm/hl. 600 mm

STOLOVÁ DESKA: LAMINÁTOVANÁ (HPL 0,7 mm) LEHČENÁ DTD TL. 40 mm

- BAREVNOST DLE VZORNÍKU **EGGER U109**,
  HRANA VSAZENÝ MASIVNÍ NÁKLIŽEK DUB + TRANSPARENTNÍ PUR LAK.
- SKLOPNÉ KOVÁNÍ, 2 ks, NOSNOST 70 kg
- VČETNĚ OBKLADU STĚNY – LDTD TL. 20 mm, LAMINÁT EGGER U109, HRANA ABS TL. 1 mm

- KOTVENÍ KE STĚNĚ PRO ÚNOSNOST 130 kg PŘEDMĚTEM DÍLENSKÉ DOKUMENTACE

- **PŘEDLOŽIT VÝROBNÍ DOKUMENTACI, K ODSOUHLASENÍ GP**
- **ODSOUHLASIT BAREVNÉ A MATERIÁLOVÉ ŘEŠENÍ**

Poznámka:

Protože je nutné stanovit barevnost povrchů zabudovaného interiéru dle konkrétního vzorníku, jsou v projektu uvedeny barevnosti lamina/HPL dle vzorníku Egger UNICOLOR, který je svým rozsahem a stálostí sortimentu v čase možné použít jako referenční. Označení je zde tedy uvedeno jako označení vzorníku ne jako obchodní název.

Pokud je dále uveden obchodní název, jedná s o výrobek již použitý v navazujících částech objektu. Tento požadavek nebo odkaz je zde uveden jen jako příklad a je možné použít i jiných, kvalitativně a technicky obdobných řešení.

			2.NP		CELKEM
	3/I	ks	5		**5 ks**

- VEŠKERÉ ROZMĚRY JE NUTNO PŘEMĚŘIT NA STAVBĚ
- VEŠKERÉ NEJASNOSTI KONZULTUJTE S PROJEKTANTEM

OZN.	SCHEMA/POPIS:

4/I

PRACOVNÍ STŮL š. 1400 mm/hl. 700 mm/v. 720 mm

STOLOVÁ DESKA:
- LAMINÁTOVANÁ (HPL 1,0MM) MDF TL. 25 mm
- BAREVNOST DLE VZORNÍKU **EGGER U750 ST15**
- HRANA VLOŽENÁ MDF+TRANSPARENTNÍ BEZBARVÝ LAK.

PODNOŽ:
- RÁMOVÁ KOVOVÁ KONSTRUKCE TVOŘENÁ PÁREM NOHOU TVARU U A DVĚMA PŘÍČNÝMI NOSNÍKY, NOHY A NOSNÍKY JSOU ČTVERCOVÉHO PROFILU PRŮŘEZU 40x40 mm, PODNOŽ JE VÝŠKOVĚ STAVITELNÁ S MOŽNOSTÍ NASTAVITELNÉ VÝŠKY V ROZMEZÍ 15 mm, BAREVNOST DLE RAL 9006

DOPLŇKY:
- 1x SKLOPNÝ ŽLAB PRO KABELY – PLECH + NÁSTŘIK MATNÝ DLE RAL 9006
- 2x KRYTKA PROSTUPU KABELÁŽE, KOVOVÁ–NEREZ, Ø 60 mm
- 1x PC DRŽÁK OTOČNÝ PLECH + NÁSTŘIK MATNÝ DLE RAL 9006

- **PŘEDLOŽIT VÝROBNÍ DOKUMENTACI, K ODSOUHLASENÍ GP**
- **ODSOUHLASIT BAREVNÉ A MATERIÁLOVÉ ŘEŠENÍ**

LEGENDA POVRCHŮ
1 LDTD (BAREVNOST DLE VZORNÍKU EGGER U750 ST15)
3 NÁSTŘIK –RAL 9006
4 MDF HRANA

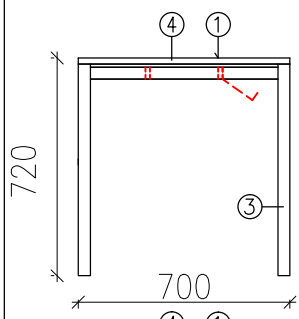

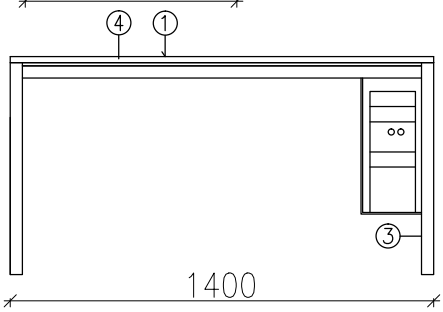

PŮDORYS

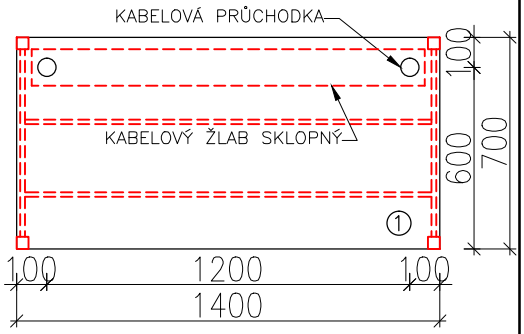

			2.NP		CELKEM
	4/I	ks	1		**1 ks**

- VEŠKERÉ ROZMĚRY JE NUTNO PŘEMĚŘIT NA STAVBĚ
- VEŠKERÉ NEJASNOSTI KONZULTUJTE S PROJEKTANTEM

OZN.	SCHEMA/POPIS:

5/I

PANEL K PRACOVNÍMU STOLU (NÁSTĚNNÝ) v. 800 mm/č. 1400 mm

- ZAVĚŠEN SKRYTĚ NA STĚNU
- TVOŘEN MDF DESKOU TL. 15 mm POLEPENOU JEDNOSTRANNĚ NAPICHOVACÍ PLOCHOU Z KORKLINOLEA (BAREVNOST DLE: BULLETIN BOARD 2204), TL. 6 mm
- PANEL OHRANĚN HLINÍKOVOU PÁSOVINOU
  BAREVNOST NÁSTŘIK MATNÝ DLE **RAL 7038 ACHATGRAU**.

- **PŘEDLOŽIT VÝROBNÍ DOKUMENTACI, K ODSOUHLASENÍ GP**
- **ODSOUHLASIT BAREVNÉ A MATERIÁLOVÉ ŘEŠENÍ**

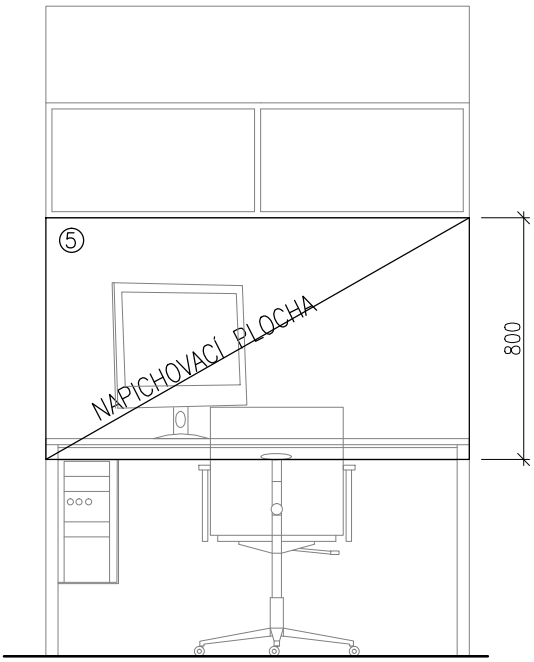

LEGENDA POVRCHŮ

5 BAREVNOST DLE: (BULLETIN BOARD ŠEDÝ NO.2204)

			2.NP		CELKEM
	5/I	ks	1		**1 ks**

- VEŠKERÉ ROZMĚRY JE NUTNO PŘEMĚŘIT NA STAVBĚ
- VEŠKERÉ NEJASNOSTI KONZULTUJTE S PROJEKTANTEM

OZN.	SCHEMA/POPIS:

6/I

POLICE NÁSTĚNNÁ, ROZMĚR: v. 700 mm/š. 1200 mm/hl. 300 mm

- KORPUS LAMINOVANÁ DTD TL. 18 mm
- BAREVNOST DLE VZORNÍKU **EGGER U216 ST15**, HRANA ABS TL. 0,5 mm V ODSTÍNU LAMINA
- POHLEDOVÁ ZÁDA, POLICE JE SKRYTĚ KOTVENA NA ZEĎ.

- **PŘEDLOŽIT VÝROBNÍ DOKUMENTACI, K ODSOUHLASENÍ GP**
- **ODSOUHLASIT BAREVNÉ A MATERIÁLOVÉ ŘEŠENÍ**

ČELNÍ POHLED

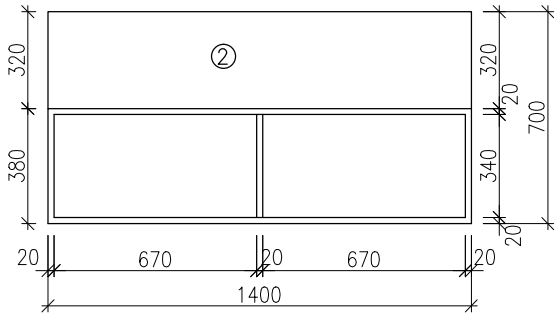

BOKORYS

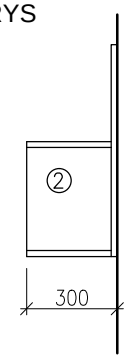

LEGENDA POVRCHŮ

② LDTD (BAREVNOST DLE VZORNÍKU EGGER U216 ST15)

			2.NP		CELKEM
	6/I	ks	1		**1 ks**

7/I

VĚŠÁKOVÁ STĚNA, ROZMĚRY: š. 600 mm/v. 2050 mm/tl. 20 mm

- DŘEVOTŘÍSKA TL. 18 mm, LAMINO EGGER U750 JASNĚ ŠEDÁ,
- HRANA ABS TL. 1 mm
- SKRYTĚ ZAVĚŠENA NA STĚNU
- SOUČÁSTÍ JE 4xDVOJHÁČEK, MATNĚ BROUŠENÁ NEREZ JAKOST 1,4305

- **PŘEDLOŽIT VÝROBNÍ DOKUMENTACI, K ODSOUHLASENÍ GP**
- **ODSOUHLASIT BAREVNÉ A MATERIÁLOVÉ ŘEŠENÍ**

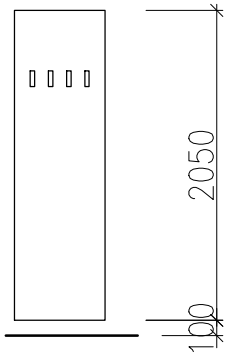

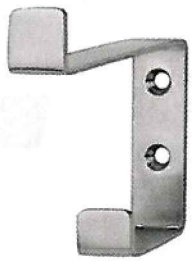

Poznámka:

Protože je nutné stanovit barevnost povrchů zabudovaného interiéru dle konkrétního vzorníku, jsou v projektu uvedeny barevnosti lamina/HPL dle vzorníku Egger UNICOLOR, který je svým rozsahem a stálostí sortimentu v čase možné použít jako referenční. Označení je zde tedy uvedeno jako označení vzorníku ne jako obchodní název.

Pokud je dále uveden obchodní název, jedná s o výrobek již použitý v navazujících částech objektu. Tento požadavek nebo odkaz je zde uveden jen jako příklad a je možné použít i jiných, kvalitativně a technicky obdobných řešení.

			2.NP		CELKEM
	7/I	ks	1		**1 ks**

- VEŠKERÉ ROZMĚRY JE NUTNO PŘEMĚŘIT NA STAVBĚ
- VEŠKERÉ NEJASNOSTI KONZULTUJTE S PROJEKTANTEM

OZN.	SCHEMA/POPIS:

8/I

ZÁSUVKOVÝ KONTEJNER, ROZMĚR: š. 430 mm/v. 650 mm/hl. 550 mm

KORPUS:

- LAMINOVANÁ DTD TL. 18 mm
- BAREVNOST DLE VZORNÍKU **EGGER U216 ST15**, HRANA ABS 0,5 mm
- HORNÍ DESKA PŘETAŽENÁ PŘES HORNÍ ZÁSUVKU
- POHLEDOVÁ ZÁDA LDTD TL. 18 mm.

ZÁSUVKY:

- ČTYŘI KOVOVÉ ZÁSUVKY S PLNOVÝSUVY A INTEGROVANÝM PLYNULÝM TLUMENÍM A DOTAHEM
- VNITŘNÍ SVĚTLÝ ROZMĚR ZÁSUVKY MUSÍ UMOŽŇOVAT ULOŽENÍ STANDARDNÍHO FORMÁTU A3,
- CENTRÁLNÍ ZAMYKÁNÍ S MECHANISMEM BLOKOVÁNÍ ZÁSUVEK PROTI PŘEVRÁCENÍ KONTEJNERU.

ČELA ZÁSUVEK

- NALOŽENÁ, LDTD TL. 18 mm
- BAREVNOST DLE VZORNÍKU EGGER U750 SM –JASNĚ ŠEDÁ, HRANA ABS 1 mm
- ÚCHYTKY BROUŠENÁ NEREZ – (VZOR DLE KATALOGU HAFELE 117.40.637)
- KOLEČKA DLE TYPU PODLAHOVINY (TVRDÉ PODLAHY–MĚKÁ KOLEČKA), OTOČNÁ, POUZDRO KOVOVÉ, MIN.ÚNOSNOST 50 kg/ks
- ORGANIZÉR TUŽKOVNÍK STANDARD DLE KATALOGU HÄFELE 429.50.310.

ČELNÍ POHLED

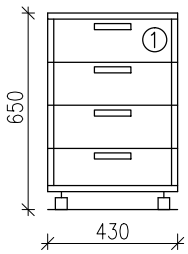

BOKORYS

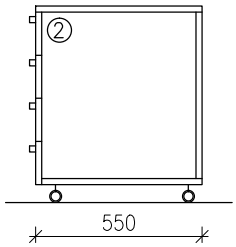

PŮDORYS

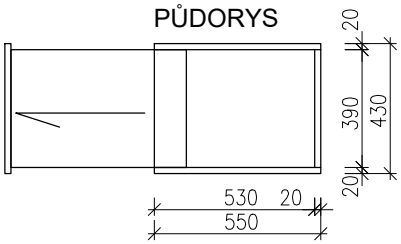

LEGENDA POVRCHŮ

1 LDTD (BAREVNOST DLE VZORNÍKU EGGER U750 ST15)
2 LDTD (BAREVNOST DLE VZORNÍKU EGGER U216 ST15)

POZNÁMKA: KOORDINOVAT VÝŠKU KONTEJNERU ZE SVĚTLOU VÝŠKOU PODNOŽE STOLU

			2.NP		CELKEM
	8/I	ks	1		**1 ks**

– VEŠKERÉ ROZMĚRY JE NUTNO PŘEMĚŘIT NA STAVBĚ
– VEŠKERÉ NEJASNOSTI KONZULTUJTE S PROJEKTANTEM

OZN.	SCHEMA/POPIS:

9/I

OCHRANNÝ OBKLAD STĚN

- DESKY S KOMPAKTNÍHO LAMINÁTU S ČERNÝM JÁDREM TL. 10 mm
- BAREVNOST DLE VZORNÍKU EGGER U104
- DESKY BUDOU PODLEPENY PAROZÁBRANOU
- PLOŠNĚ LEPENY KE STĚNĚ/K OCELOVÝM L–PROFILŮM, DESKY NEBUDOU KOTVENY VRUTY
- ZPŮSOB MONTÁŽE DLE TECHNOLOGICKÉHO POSTUPU VÝROBCE

OCHRANA ROHŮ
- NÁRAZUVZDORNÝ ZAKLAPÁVACÍ KRYT S HLINÍKOVÝM DRŽÁKEM
- PRO TĚŽKÝ PROVOZ
- PROFIL 76/76 mm
- 8x 0,8 m

- **PŘEDLOŽIT VÝROBNÍ DOKUMENTACI, K ODSOUHLASENÍ GP**
- **ODSOUHLASIT BAREVNÉ A MATERIÁLOVÉ ŘEŠENÍ**

CHRÁNIČ ROHŮ:

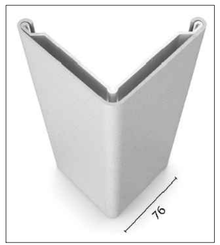

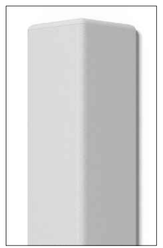

SVISLÝ ŘEZ:

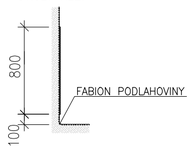

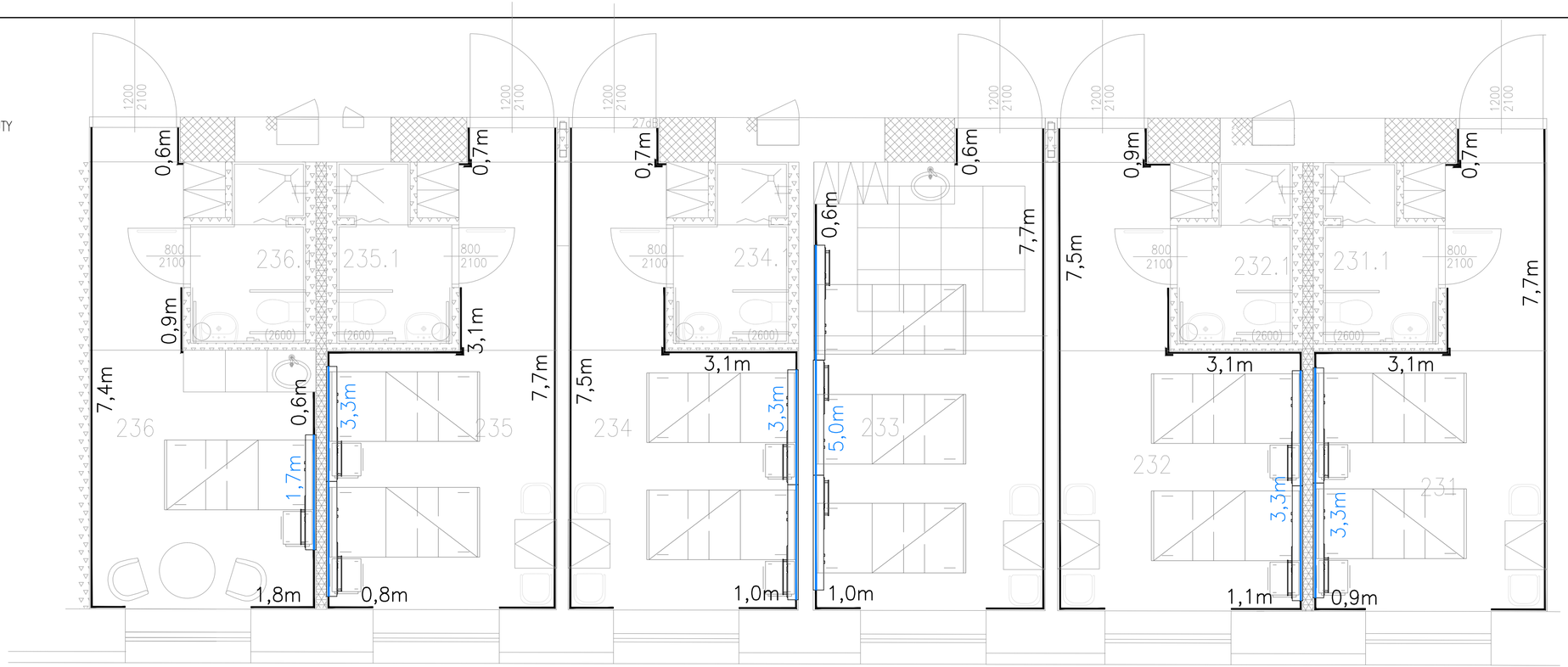

V. 0,8 m
7,4+0,6+0,9+0,6+1,8 + 7,7+0,7+3,1+0,8 + 7,5+0,7+3,1+1,0 + 7,7+0,6+0,6+1,0 + 7,5+0,9+3,1+1,1 + 7,7+0,7+3,1+0,9 = 11,3+12,3+12,3+9,9+12,6+12,4 = 70,8 bm
V. 1,45 m
1,7 + 3,3 + 3,3 + 5,0 + 3,3 + 3,3 = 19,9 bm

		2.NP		CELKEM
9/I – V. 0,8 m	bm	70,8		**70,8 bm**
9/I	bm	19,9		**19,9 bm**

– VEŠKERÉ ROZMĚRY JE NUTNO PŘEMĚŘIT NA STAVBĚ
– VEŠKERÉ NEJASNOSTI KONZULTUJTE S PROJEKTANTEM

OZN.	SCHEMA/POPIS:
10/I	**SPRCHOVÁ ZÁSTĚNA** **ROPZMĚRY: Š. 800 mm, V. 1800 mm** – SOUČÁSTI JE TELESKOPICKÁ TYČ Z ELOXOVANÉHO HLINÍKU, STĚNOVÝ DRŽÁK S ARETAČNÍ ŠROUBEM A KOTVÍCÍ STĚNOVÉ OČKO – OČKA ZÁVĚSŮ Z NEROZBITNÉHO PLASTU, PŘI ZÁTĚŽI (cca 2kg) SE OKA MUSÍ SAMY ZE ZÁVĚSŮ VYHÁKNOUT – ZAVĚS Z ANTIBAKTERIÁLNÍ A DERMATOLOGICKY NEZÁVADNÉ TEXTILIE, ČIŠTĚNÍ PŘI TEPLOTÁCH 60°C S DESINFEKČNÍMI PROSTŘEDKY – OBJEKTOVÝ STANDARD ROPIMEX. **– PŘEDLOŽIT VÝROBNÍ DOKUMENTACI, K ODSOUHLASENÍ GP** **– ODSOUHLASIT BAREVNÉ A MATERIÁLOVÉ ŘEŠENÍ**

			2.NP		CELKEM
	10/I	ks	6		**6 ks**

11/I	**SYSTÉM GENERÁLNÍHO KLÍČE** – VÝMĚNNÁ CYLINDRICKÁ VLOŽKA – SKUPINA ZAMYKÁNÍ 18000 – S GENERÁLNÍM HLAVNÍM KLÍČEM A HLAVNÍM KLÍČEM (2 KUPINY KOMBINACÍ) – KE KAŽDÉMU ZÁMKU 6 KS CYYLINDRICKÝCH KLÍČŮ + 6 ks GENERÁLNÍHO A 6 ks HLAVNÍHO KLÍČE – CELKEM 22 VLOŽEK – OBJEKTOVÝ STANDARD ZÁMKOVÝ SYSTÉM HETTICH PRESTIGE 2000

			2.NP		CELKEM
	11/I	kpl	1		**1 kpl**

– VEŠKERÉ ROZMĚRY JE NUTNO PŘEMĚŘIT NA STAVBĚ
– VEŠKERÉ NEJASNOSTI KONZULTUJTE S PROJEKTANTEM